第9講 ● 旅人算②　来た道を引き返す／出発時刻が違う

練習 1

12km離れたP町とQ町があります。はやと君とゆうや君はP町を同時に出発し，Q町に着いたら休まずに引き返します。はやと君の速さは毎時5km，ゆうや君の速さは毎時3kmです。

① はやと君とゆうや君が出会うのは，出発してから何時間後ですか。

② はやと君とゆうや君が出会うのは，Q町から何kmのところですか。

©RECRUIT HOLDINGS
本サービスに関する知的財産権その他一切の権利は著作権者に帰属します。
また本サービスに掲載の全部または一部につき無断複製・転載を禁止します。

練習 2

けい子さんは朝8時に家を出発し，毎分60mの速さで歩き始めました。家から900mのところまで歩いたとき，けい子さんは家に忘れ物をしたことに気づき，そのままの速さでただちに家に向かって引き返し始めました。けい子さんのお母さんは，けい子さんが忘れ物をしたことに気づいて，8時12分に家を出発して毎分120mの速さで自転車をこぎ，けい子さんへ忘れ物を届けました。

① けい子さんが忘れ物に気づいたとき，お母さんとけい子さんの間の道のりは何mですか。

② けい子さんがお母さんから忘れ物を受け取ったのは何時何分ですか。

©RECRUIT HOLDINGS
本サービスに関する知的財産権その他一切の権利は著作権者に帰属します。
また本サービスに掲載の全部または一部につき無断複製・転載を禁止します。

練習 3

学校と公園の間に１本の道があります。この道を，ゆき子さんが学校から公園へ向かって歩き始めるのと同時に，よし子さんが公園から学校へ向かって歩き始めました。２人は学校と公園のちょうど真ん中よりも，60m公園に近いところで出会いました。ゆき子さんの歩く速さは毎分75m，よし子さんの歩く速さは毎分60mです。

① ゆき子さんとよし子さんが出会ったとき，２人の進んだ道のりの差は何mですか。

② ゆき子さんとよし子さんが出会ったのは，２人が出発してから何分後ですか。

③ 学校から公園までの道のりは何mですか。

©RECRUIT HOLDINGS
本サービスに関する知的財産権その他一切の権利は著作権者に帰属します。
また本サービスに掲載の全部または一部につき無断複製・転載を禁止します。

練習 4

吉田さんの家と山田さんの家の間に１本の道があります。吉田さんが8時に，山田さんは8時5分にそれぞれ自分の家を出発してお互いの家へ向かって歩き始めました。すると，吉田さんと山田さんはお互いの家のちょうど中間地点で出会いました。吉田さんの歩く速さは毎分70m，山田さんの歩く速さは毎分80mです。

① 吉田さんと山田さんが出会ったのは何時何分ですか。

② 吉田さんの家と山田さんの家の間の道のりは何mですか。

©RECRUIT HOLDINGS
本サービスに関する知的財産権その他一切の権利は著作権者に帰属します。
また本サービスに掲載の全部または一部につき無断複製・転載を禁止します。

第9講 ● 確認テスト

問題 1

けい子さんは午前11時40分に家を出発し，毎分75mの速さで歩き始めました。家から1200mのところまで歩いたとき，けい子さんは家に忘れ物をしたことに気づき，そのままの速さでただちに家に向かって引き返し始めました。けい子さんのお母さんは，けい子さんが忘れ物をしたことに気づいて，午前11時58分に家を出発して毎分135mの速さで自転車で，けい子さんへ忘れ物を届けました。

① お母さんが家を出発したとき，お母さんとけい子さんの間の道のりは何mですか。

② けい子さんがお母さんから忘れ物を受け取ったのは何時何分ですか。午前，午後をつけて答えましょう。

©RECRUIT HOLDINGS
本サービスに関する知的財産権その他一切の権利は著作権者に帰属します。
また本サービスに掲載の全部または一部につき無断複製・転載を禁止します。

問題 2

学校と公園の間に１本の道があります。この道を，ゆき子さんが学校から公園へ向かって歩き始めるのと同時に，よし子さんが公園から学校へ向かって歩き始めました。2人は学校と公園のちょうど真ん中よりも，90m公園に近いところで出会いました。ゆき子さんの歩く速さは毎分70m，よし子さんの歩く速さは毎分58mです。

① ゆき子さんとよし子さんが出会ったのは，2人が出発してから何分後ですか。

② 学校から公園までの道のりは何mですか。

©RECRUIT HOLDINGS
本サービスに関する知的財産権その他一切の権利は著作権者に帰属します。
また本サービスに掲載の全部または一部につき無断複製・転載を禁止します。

問題 3

吉田さんの家と山田さんの家の間に1本の道があります。吉田さんが10時に，山田さんは10時8分にそれぞれ自分の家を出発してお互いの家へ向かって歩き始めました。すると，吉田さんと山田さんはお互いの家のちょうど中間地点で出会いました。吉田さんの歩く速さは毎分55m，山田さんの歩く速さは毎分75mです。

① 吉田さんと山田さんが出会ったのは何時何分ですか。

② 吉田さんの家と山田さんの家の間の道のりは何mですか。

©RECRUIT HOLDINGS
本サービスに関する知的財産権その他一切の権利は著作権者に帰属します。
また本サービスに掲載の全部または一部につき無断複製・転載を禁止します。

〈計算用紙〉

©RECRUIT HOLDINGS
本サービスに関する知的財産権その他一切の権利は著作権者に帰属します。
また本サービスに掲載の全部または一部につき無断複製・転載を禁止します。

第9講 ● 旅人算② 来た道を引き返す／出発時刻が違う

練習 1

はやと君とゆうや君が出会うまでの2人の動き方は，下の図のようになります。

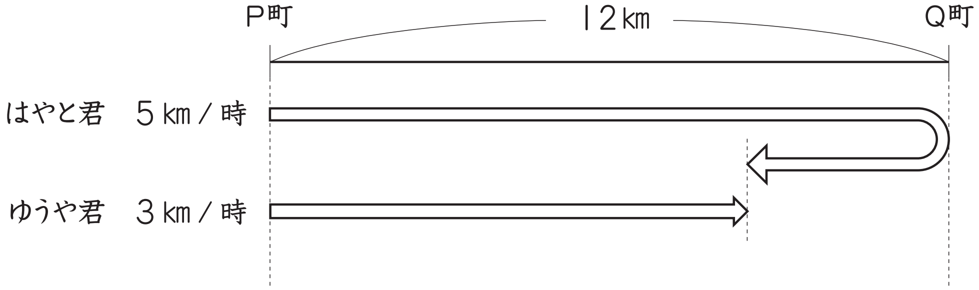

① 2人が進んだ道のりの和は，12×2=24（㎞）です。
2人が出会うのは，24÷（5+3）=3（時間後）です。

② はやとくんが進んだ道のりは，5×3=15（㎞）なので，Q町からは，15－12=3（㎞）のところです。

©RECRUIT HOLDINGS
本サービスに関する知的財産権その他一切の権利は著作権者に帰属します。
また本サービスに掲載の全部または一部につき無断複製・転載を禁止します。

練習 2

① けいこさんが忘れ物に気づいたのは家を出発してから，900÷60=15（分）進んだときなので，8時15分です。このとき，お母さんは家を出発してから3分経っているので，120×3=360（m）進んでいます。これを図で整理すると下のようになります。このときの2人の間の道のりは，900－360=540（m）です。

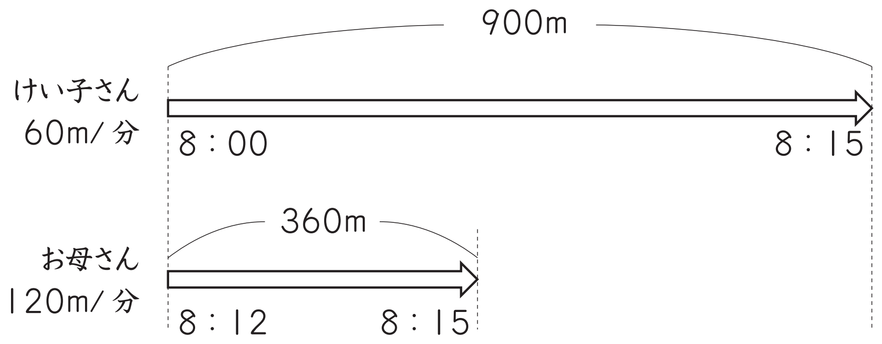

② ①より，8時15分に2人は540m離れていて，そのあとは向かい合って進む形になります。そこから出会うまでに，540÷（60+120）=3（分）かかるので，
8時15分+3分=8時18分です。

©RECRUIT HOLDINGS
本サービスに関する知的財産権その他一切の権利は著作権者に帰属します。
また本サービスに掲載の全部または一部につき無断複製・転載を禁止します。

練習 3

問題に書かれている条件を図で整理すると下の図のようになります。

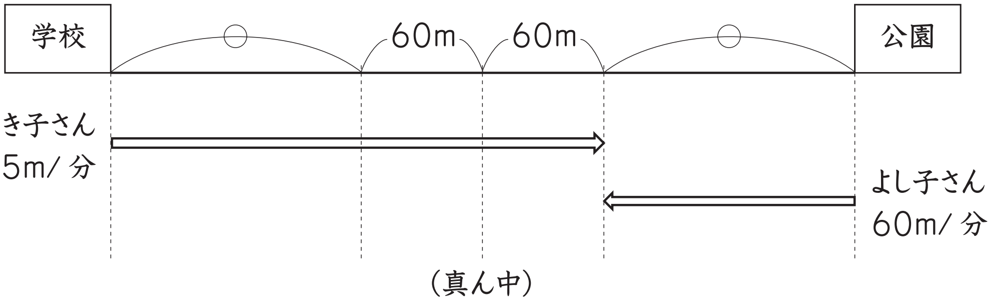

① ゆき子さんは学校と公園までの道の半分より60m長く，よし子さんは半分より60m短く進みます。2人の進んだ道のりの差は，60×2=120（m）です。

② ①より，2人の進んだ道のりの差が120mになったときに出会ったので，
120÷（75−60）=8（分後）です。

③ ②より，2人が8分間で進んだ道のりの和になります。
（75+60）×8=1080（m）

©RECRUIT HOLDINGS
本サービスに関する知的財産権その他一切の権利は著作権者に帰属します。
また本サービスに掲載の全部または一部につき無断複製・転載を禁止します。

練習 4

問題に書かれている条件を図で整理すると下の図のようになります。

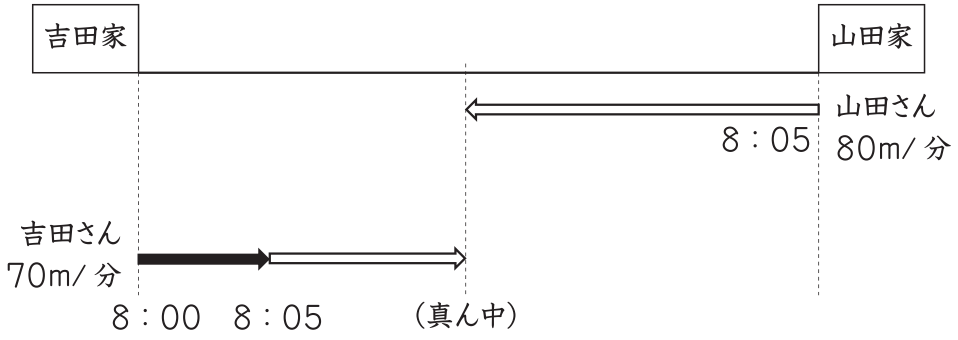

① 山田さんが家を出発するとき，吉田さんは，70×5=350（m）進んでいます。

この350mが，そのあと2人が出会うまでに進んだ道のりの差であることがわかります。

350÷（80－70）=35（分）で出会うので，8時5分+35分=8時40分です。

② ①より，山田さんが出発してから35分で出会います。山田さんは，2人の家の間の道のりのちょうど半分まで進んだことになるので，80×35×2=5600（m）です。

※ （70+80）×35+70×5=5600（m）としてもよいです。この場合，はじめに吉田さんが進んだ分を忘れないようにしましょう。

©RECRUIT HOLDINGS
本サービスに関する知的財産権その他一切の権利は著作権者に帰属します。
また本サービスに掲載の全部または一部につき無断複製・転載を禁止します。

第9講・確認テスト

解答

問題 1

①　1050m　　②　午後0時3分

問題 2

①　15分後　　②　1920m

問題 3

①　10時30分　　②　3300m

解説

問題 1

①　1200÷75=16(分後)　⇒　午前11時40分+16分=午前11時56分
　午前11時58分－午前11時56分=2(分)
　1200－75×2=1050(m)

②　1050÷(75+135)=5(分後)　⇒　午前11時58分+5分=午後0時3分

問題 2

①　2人が出会うまでに歩いた道のりの差は，90×2=180(m)
　180÷(70－58)=15(分後)

②　(70+58)×15=1920(m)

©RECRUIT HOLDINGS
本サービスに関する知的財産権その他一切の権利は著作権者に帰属します。
また本サービスに掲載の全部または一部につき無断複製・転載を禁止します。

問題 3

① 山田さんが出発したとき，2人の歩いた道のりの差は，55×8=440（m）

440÷(75−55)=22（分）　⇒　10時8分+22分=10時30分

② 75×22×2=3300（m）

©RECRUIT HOLDINGS
本サービスに関する知的財産権その他一切の権利は著作権者に帰属します。
また本サービスに掲載の全部または一部につき無断複製・転載を禁止します。